LED-Leuchtelement Ø12mm Innenreflektor

AMBD12x

LED-Leuchtelement für AS Adapter mit Innenreflektor.
Durch Trennung von LED-Element und Spannungsversorgung ist eine leichte Anpassung an unterschiedliche Versorgungsspannungen möglich.

LED Lighting Element Ø12mm inside reflector

AMBD12x

LED lighting element for AS adapter with inside reflector.
Easy adaption do diverse supply voltages thanks to separation of LED element and power supply.

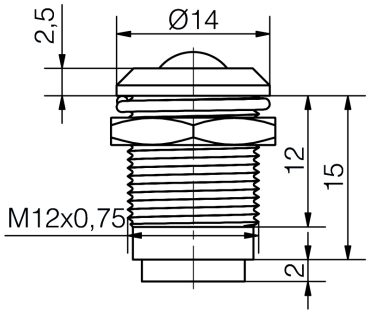

Spezifikation

Gehäuse: Metallgehäuse glanzverchromt mit Gewinde M12x0,75mm
Montageart: Schraubbefestigung
Anziehdrehmoment: 100 cN·m
Einbau-Öffnung: Ø12+0,2 mm
Schutzart nach DIN EN 60529: IP50
Anschluss: AS Adapter-System
Adapter für Spannungs-Versorgung: ASF/ASK/AGT/AT

Lieferumfang: Leuchte mit Unterlegring und Befestigungsmutter

Specification

Housing: Metal housing in chromium plated with screw-thread M12x0,75mm
Method of fitting: screw fastening
Tightening torque: 100 cN·m
Mounting-hole: Ø12+0.2 mm
Protection class acc. to DIN EN 60529: IP50
Connection: AS adapter system
Adapter for voltage supply: ASF/ASK/AGT/AT

Content of delivery: Indicator with fastening nut and washer

Materialien		***Material***	
Teil	**Material**	***Part***	***Material***
Gehäuse	Messing Oberfläche glanzchrom	*Housing*	*Brass, surface shiny chromium plated*
Codierstopfen	Polycarbonat (PC)	*Coding plug*	*Polycarbonate*
Unterlegring	FE vernickelt	*Washer*	*FE nickel plated*
Mutter	Messing vernickelt	*Nut*	*Brass nickel plated*

Signal-Construct elektro-optische Anzeigen und Systeme GmbH
Brückenäckerweg 4
DE 75223 Niefern
Tel. +49 7233 9531-0
Fax +49 7233 9531-29
email info@signal-construct.de
web http://www.signal-construct.de

Betriebstemperatur	-30/+75°C	**Operation Temperature**	-30/+75°C
Lagertemperatur	-40/+100°C	**Storage Temperature**	-40/+100°C

Optionen	**Options**
● Gehäuse schwarzchrom	● *Housing black chromium-plated*
● Schutzart IP67	● *Protection class IP67*

Artikel/ Part	**Artikel-Text**					**Part-Text**				
	Spannung Voltage	**Farbe Color**	**Lichtstärke Luminous Intensity**	**Vollwinkel Viewing Angle**	**Lichtstrom Luminous Flux**	**Leuchtdichte luminous density**	**Beleuchtungsstärke Illumination Level**	**Strom Current**	**Leistung Power**	**Lebensdauer Life-Time(1)**	**Anzahl LED Number of LED**
AMBD120		Leuchtelement Ø12 ROT Innenreflektor					Lighting Element Ø12mm RED inside reflector				
		rot red	600 mcd/ @ 20,000 mA	30°	lm					60000 h	1
AMBD121		Leuchtelement Ø12 GELB Innenreflektor					Lighting Element Ø12mm YELLOW inside reflector				
		gelb yellow	550 mcd/ @ 20,000 mA	30°	lm					60000 h	1
AMBD122		Leuchtelement Ø12 GRÜN Innenreflektor					Lighting Element Ø12mm GREEN inside reflector				
		grün green	220 mcd/ @ 20,000 mA	30°	lm					60000 h	1

(1) Lebensdauer bei 25° C Umgebungstemperatur

LIT

Lebensdauer: Die Lebensdauer einer LED ist definiert als Abnahme der Helligkeit auf 50% des Ausgangswertes

The life time of an LED is defined as decrease of brightness by 50% of the initial value

Adapter für Spannungs-Versorgung

ASFGx
12V, 24V, 60V, 130V, 230V AC/DC

ASKGx
12V, 24V, 60V, 130V, 230V AC/DC

AGTx
12V, 130V, 230V AC/DC

ATx
6V, 12V, 24V, 48V, 60V DC

Adapter for voltage supply

ASFLx
mit Lampentest / with lamp test
12V, 24V, 60V DC

ASKLx
mit Lampentest / with lamp test
12V, 24V, 60V DC

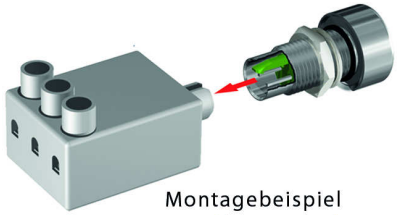

Montagebeispiel
mounting example

Technische Änderungen vorbehalten. Datenblatt unterliegt nicht dem Änderungsdienst.
Die angegebenen technischen Daten sind typische Durchschnittswerte.

Specifications are subject to change without notice.
The technical data are typical figures.

Helligkeitswerte nach CIE127 falls nicht anders angegeben.

Photometry according to CIE127 unless otherwise indicated.

Wir empfehlen das Dokument mit der Einstellung "Seitengröße anpassen" zu Drucken

We recommend to print the document with option "Fit to Page"

Wir achten bei Entwicklung und Herstellung unserer Produkte auf einen möglichst geringen Einsatz von Ressourcen und auf niedrigen Energiebedarf im Betrieb.
Bitte prüfen Sie, ob es unbedingt erforderlich ist, das gesamte Dokument zu Drucken. So schonen Sie zusätzlich Ressourcen und unsere Umwelt.

We care for environment when producing and manufacturing our products. Also we care for a low power consumption and a low consumption of resources.
Please consider environmental responsibility before printing this document

Signal-Construct elektro-optische Anzeigen und Systeme GmbH
Brückenäckerweg 4
DE 75223 Niefern
Tel. +49 7233 9531-0
Fax +49 7233 9531-29
email info@signal-construct.de
web http://www.signal-construct.de