LED-Leuchtelement Ø8mm Innenreflektor zweifarbig
AWTE082

LED-Leuchtelement für AS Adapter mit zweifarbiger LED und Innenreflektor. Durch Trennung von LED-Element und Spannungsversorgung ist eine leichte Anpassung an unterschiedliche Versorgungsspannungen möglich.

LED Lighting Element Ø8mm inside reflector bicolor
AWTE082

LED lighting element for AS adapter with bicolored LED and inside reflector. Easy adaption do diverse supply voltages thanks to separation of LED element and power supply.

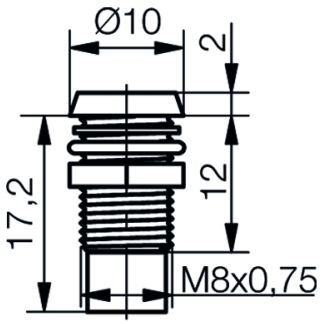

Spezifikation

Gehäuse: Metallgehäuse mattverchromt mit Gewinde M8x0,75mm
Montageart: Schraubbefestigung
Anziehdrehmoment: 40 cN·m
Einbau-Öffnung: Ø8+0,2 mm
Schutzart nach DIN EN 60529: IP67
Anschluss: AS Adapter-System
Adapter für Spannungs-Versorgung: ASFE/ASKE

Lieferumfang: Leuchte mit Unterlegring, Dichtscheibe und Befestigungsmutter

Specification

Housing: Metal housing frosted chromium plated with screw-thread M8x0.75mm
Method of fitting: screw fastening
Tightening torque: 40 cN·m
Mounting-hole: Ø8+0.2 mm
Protection class acc. to DIN EN 60529: IP67
Connection: AS adapter system
Adapter for voltage supply: ASFE/ASKE

Content of delivery: Indicator with washer, sealing disk and fastening nut

Materialien / *Material*

Teil	Material	*Part*	*Material*
Gehäuse	Messing Oberfläche mattchrom	*Housing*	*Brass, surface frosted chromium plated*
Codierstopfen	Polycarbonat (PC)	*Coding plug*	*Polycarbonate*
Dichtring / Dichtscheibe	NBR 70	*Seal ring / Sealing disk*	*NBR 70*
Unterlegring	FE vernickelt	*Washer*	*FE nickel plated*

Signal-Construct elektro-optische Anzeigen und Systeme GmbH
Brückenäckerweg 4
DE 75223 Niefern
Tel. +49 7233 9531-0
Fax +49 7233 9531-29
email info@signal-construct.de
web http://www.signal-construct.de

Materialien		*Material*	
Teil	**Material**	***Part***	***Material***
Mutter	Messing vernickelt	*Nut*	*Brass nickel plated*
Betriebstemperatur	-30/+75°C	**Operation Temperature**	-30/+75°C
Lagertemperatur	-40/+100°C	**Storage Temperature**	-40/+100°C

Optionen	Options
● Gehäuse glanzchrom	● *Housing chromium-plated*
● Gehäuse schwarzchrom	● *Housing black chromium-plated*

Artikel/ Part		Artikel-Text					Part-Text			
Spannung Voltage	Farbe Color	Lichtstärke Luminous Intensity	Vollwinkel Viewing Angle	Lichtstrom Luminous Flux	Leuchtdichte luminous density	Beleuchtungsstärke Illumination Level	Strom Current	Leistung Power	Lebensdauer Life-Time(1)	Anzahl LED Number of LED
AWTE082		Leuchtelement EBØ8mm ROT/GRÜN Innenreflektor					LED Element EBØ8mm RED/GREEN Innenreflektor			
	rot red	60 mcd/ @ 20,000 mA	40°	lm					60000 h	1
	grün green	50 mcd/ @ 20,000 mA	40°	lm					60000 h	1

(1) Lebensdauer bei 25° C Umgebungstemperatur

LIT

Lebensdauer: Die Lebensdauer einer LED ist definiert als Abnahme der Helligkeit auf 50% des Ausgangswertes

The life time of an LED is defined as decrease of brightness by 50% of the initial value

Adapter für Spannungs-Versorgung

Adapter for voltage supply

ASFE4RG /ASFE4YG
24V DC

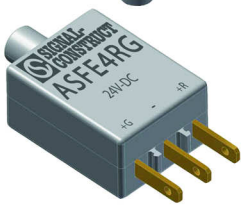

ASKE4RG / ASKE4YG
24V DC

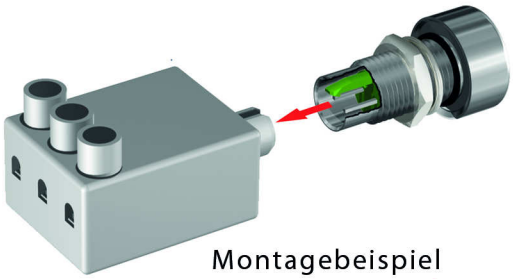

Montagebeispiel
mounting example

Signal-Construct elektro-optische Anzeigen und Systeme GmbH
Brückenäckerweg 4
DE 75223 Niefern
Tel. +49 7233 9531-0
Fax +49 7233 9531-29
email info@signal-construct.de
web http://www.signal-construct.de

Technische Änderungen vorbehalten. Datenblatt unterliegt nicht dem Änderungsdienst.
Die angegebenen technischen Daten sind typische Durchschnittswerte.

Helligkeitswerte nach CIE127 falls nicht anders angegeben.

Wir empfehlen das Dokument mit der Einstellung "Seitengröße anpassen" zu Drucken

Wir achten bei Entwicklung und Herstellung unserer Produkte auf einen möglichst geringen Einsatz von Ressourcen und auf niedrigen Energiebedarf im Betrieb.
Bitte prüfen Sie, ob es unbedingt erforderlich ist, das gesamte Dokument zu Drucken. So schonen Sie zusätzlich Ressourcen und unsere Umwelt.

Specifications are subject to change without notice.

The technical data are typical figures.

Photometry according to CIE127 unless otherwise indicated.

We recommend to print the document with option "Fit to Page"

We care for environment when producing and manufacturing our products. Also we care for a low power consumption and a low consumption of resources.
Please consider environmental responsibility before printing this document

Signal-Construct elektro-optische Anzeigen und Systeme GmbH
Brückenäckerweg 4
DE 75223 Niefern
Tel. +49 7233 9531-0
Fax +49 7233 9531-29
email info@signal-construct.de
web http://www.signal-construct.de