LED-Leuchtelement Ø12mm IP67 Außenreflektor

AWQU12x

LED-Leuchtelement für AS Adapter mit Außenreflektor und zusätzlichem Dichtring für frontseitig spritzwassergeschützten Einbau.
Durch Trennung von LED-Element und Spannungsversorgung ist eine leichte Anpassung an unterschiedliche Versor-gungsspannungen möglich.

LED Lighting Element Ø12mm IP67 prominent reflector

AWQU12x

LED lighting element for AS adapter with prominent reflector and additional sealing disk for front side splash-proof mounting.
Easy adaption do diverse supply voltages thanks to separation of LED element and power supply.

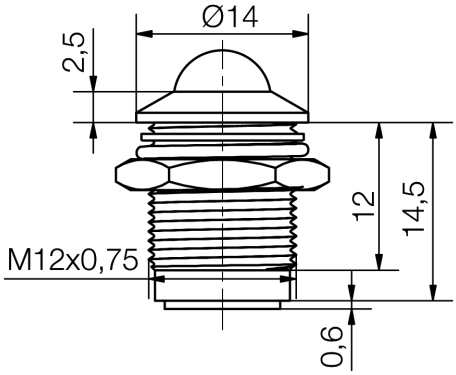

Spezifikation

Gehäuse: Metallgehäuse glanzverchromt mit Gewinde M12x0,75mm
Montageart: Schraubbefestigung
Anziehdrehmoment: 40 cN·m
Einbau-Öffnung: Ø12+0,2 mm
Schutzart nach DIN EN 60529: IP67 (frontseitig)
Anschluss: AS Adapter-System
Adapter für Spannungs-Versorgung: ASF/ASK/AGT/AT

Lieferumfang: Leuchte mit Unterlegring, Dichtscheibe und Befestigungsmutter

Specification

Housing: Bright chrome-plated metal housing with screw-thread M12x0,75mm
Method of fitting: screw fastening
Tightening torque: 40 cN·m
Mounting-hole: Ø12+0.2 mm
Protection class acc. to DIN EN 60529: IP67 (front side)
Connection: AS adapter system
Adapter for voltage supply: ASF/ASK/AGT/AT

Content of delivery: Indicator with washer, sealing disk and fastening nut

Materialien		***Material***	
Teil	**Material**	***Part***	***Material***
Gehäuse	Messing Oberfläche glanzchrom	*Housing*	*Brass bright chrome-plated*

Signal-Construct elektro-optische Anzeigen und Systeme GmbH
Brückenäckerweg 4
DE 75223 Niefern
Tel. +49 7233 9531-0
Fax +49 7233 9531-29
email info@signal-construct.de
web http://www.signal-construct.de

Materialien		*Material*	
Teil	**Material**	***Part***	***Material***
Codierstopfen	Polycarbonat (PC)	*Coding plug*	*Polycarbonate (PC)*
LED-Look-Kappe	Polycarbonat in Leuchtfarbe	*LED look cap*	*Polycarbonat in luminous color*
Dichtring / Dichtscheibe	NBR 70	*Seal ring / Sealing disk*	*NBR 70*
Unterlegring	Messing vernickelt	*Washer*	*Brass nickel-plated*
Mutter	Federstahl, vernickelt	*Nut*	*Spring steel, nickel-plated*
Betriebstemperatur	-30/+75°C	**Operation Temperature**	-30/+75°C
Lagertemperatur	-40/+100°C	**Storage Temperature**	-40/+100°C

Optionen	Options
● Gehäuse schwarzchrom	● *Housing black-chromium plated*

Artikel/ Part		Artikel-Text				Part-Text				
Spannung Voltage	Farbe Color	Lichtstärke Luminous Intensity	Vollwinkel Viewing Angle	Lichtstrom Luminous Flux	Leuchtdichte luminous density	Beleuchtungsstärke Illumination Level	Strom Current	Leistung Power	Lebensdauer Life-Time(1)	Anzahl LED Number of LED
AWQU120		Leuchtelement Ø12mm rot Außenreflektor				Lighting Element Ø12mm red outside reflector				
	rot red	2.400 mcd/ @ 20,000 mA	40°	lm					60000 h	1
AWQU121		Leuchtelement Ø12mm gelb Außenreflektor				Lighting Element Ø12mm yellow outside reflector				
	gelb yellow	1.800 mcd/ @ 20,000 mA	40°	lm					60000 h	1
AWQU124		Leuchtelement Ø12mm blau Außenreflektor				Lighting Element Ø12mm blue outside reflector				
	blau blue	2.760 mcd/ @ 20,000 mA	36°	lm					60000 h	1
AWQU126		Leuchtelement Ø12mm weiß Außenreflektor				Lighting Element Ø12mm white outside reflector				
	weiß white	6.510 mcd/ @ 20,000 mA	50°	lm					60000 h	1
AWQU127		Leuchtelement Ø12mm grün Außenreflektor				Lighting Element Ø12mm green outside reflector				
	grün green	10.320 mcd/ @ 20,000 mA	30°	lm					60000 h	1

(1) Lebensdauer bei 25° C Umgebungstemperatur

LIT

Lebensdauer: Die Lebensdauer einer LED ist definiert als Abnahme der Helligkeit auf 50% des Ausgangswertes

The life time of an LED is defined as decrease of brightness by 50% of the initial value

Adapter für Spannungs-Versorgung

Adapter for voltage supply

ASFGx
12V, 24V, 60V, 130V, 230V AC/DC

ASKGx
12V, 24V, 60V, 130V, 230V AC/DC

AGTx
12V, 130V, 230V AC/DC

ATx
6V, 12V, 24V, 48V, 60V DC

ASFLx
mit Lampentest / with lamp test
12V, 24V, 60V DC

ASKLx
mit Lampentest / with lamp test
12V, 24V, 60V DC

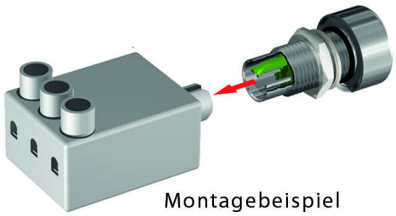

Montagebeispiel
mounting example

Technische Änderungen vorbehalten. Datenblatt unterliegt nicht dem Änderungsdienst.
Die angegebenen technischen Daten sind typische Durchschnittswerte.

Helligkeitswerte nach CIE127 falls nicht anders angegeben.

Wir empfehlen das Dokument mit der Einstellung "Seitengröße anpassen" zu Drucken

Wir achten bei Entwicklung und Herstellung unserer Produkte auf einen möglichst geringen Einsatz von Ressourcen und auf niedrigen Energiebedarf im Betrieb.
Bitte prüfen Sie, ob es unbedingt erforderlich ist, das gesamte Dokument zu Drucken. So schonen Sie zusätzlich Ressourcen und unsere Umwelt.

Specifications are subject to change without notice.

The technical data are typical figures.

Photometry according to CIE127 unless otherwise indicated.

We recommend to print the document with option "Fit to Page"

We care for environment when producing and manufacturing our products. Also we care for a low power consumption and a low consumption of resources.
Please consider environmental responsibility before printing this document

Signal-Construct elektro-optische Anzeigen und Systeme GmbH
Brückenäckerweg 4
DE 75223 Niefern
Tel. +49 7233 9531-0
Fax +49 7233 9531-29
email info@signal-construct.de
https://www.signal-construct.de