LED Leselampe mit Optik, Sockel BA8s

MELB351H54

LED Leselampe mit Kühlkörper und eingebauter Optik.

LED Reading Lamp with optic, socket BA8s

MELB351H54

LED readimg lamp with a heat sink and a built-in optic.

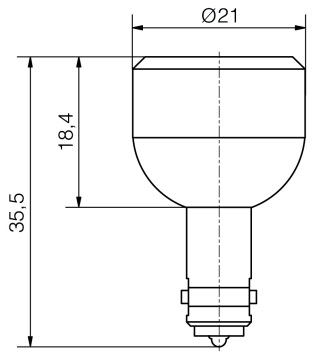

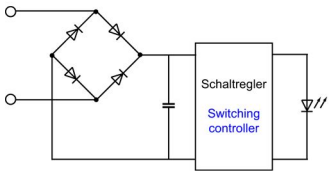

Spezifikation

Maße: Ø21 mm / Länge 35,5 mm
Sockel: BA8s
Betriebsspannung: 16,8 - 32V AC/DC
Powerfaktor AC (400Hz): 0,65
Frequenz: max. 450 Hz
Photobiologische Sicherheit von Lampen und Lampensystemen klassifiziert nach DIN EN 62471: RG2

Specification

Dimensions: Ø21 mm / length 35.5 mm
Socket: BA8s
Operating voltage: 16.8 - 32V AC/DC
Power factor AC (400Hz): 0.65
Frequency: max. 450 Hz
Photobiological safety of lamps and lamp systems classified according to DIN EN 62471: RG2

Materialien		*Material*	
Teil	**Material**	***Part***	***Material***
Kühlkörper	Aluminium eloxiert	*Heatsink*	*Aluminium anodized*
Zwischenstück	Polycarbonat (PC)	*Distance piece*	*Polycarbonate*
Optik / Linse	Plexiglas (PMMA)	*Optic / lense*	*Acrylic glass (PMMA)*
Betriebstemperatur	-30/+55°C (TA≤40°)	**Operation Temperature**	-30/+55°C (TA≤40°)
Lagertemperatur	-40°C/+100°C	**Storage Temperature**	-40°C/+100°C

Optionen	Options
● Andere Farbtemperaturen auf Anfrage	● *Other color temperatures on request*
● Andere Sockel auf Anfrage	● *Other sockets on request*

Signal-Construct elektro-optische Anzeigen und Systeme GmbH
Brückenäckerweg 4
DE 75223 Niefern
Tel. +49 7233 9531-0
Fax +49 7233 9531-29
email info@signal-construct.de
web http://www.signal-construct.de

Artikel/ Part		Artikel-Text				Part-Text				
Spannung Voltage	Farbe Color	Lichtstärke Luminous Intensity	Vollwinkel Viewing Angle	Lichtstrom Luminous Flux	Leuchtdichte luminous density	Beleuchtungsstärke Illumination Level	Strom Current	Leistung Power	Lebensdauer Life-Time(1)	Anzahl LED Number of LED
MELB351H54		LED Leselampe wweiß K30 BA8s					LED readimg lamp wwhite K30 BA8s			
DC 28 V	30 wweiß K30 wwhite K30	250.000 mcd/ @ 34,000 mA	28°	80 lm			34 mA	1.000 mW	50000 h	1
AC 28 V	30 wweiß K30 wwhite K30	250.000 mcd/ @ 35,000 mA	28°	80 lm			35 mA	1.000 mW	50000 h	1

(1) Lebensdauer bei 25° C Umgebungstemperatur

LIT

Lebensdauer: Die Lebensdauer einer LED ist definiert als Abnahme der Helligkeit auf 50% des Ausgangswertes

The life time of an LED is defined as decrease of brightness by 50% of the initial value

Technische Änderungen vorbehalten. Datenblatt unterliegt nicht dem Änderungsdienst.

Specifications are subject to change without notice.

Die angegebenen technischen Daten sind typische Durchschnittswerte.

The technical data are typical figures.

Helligkeitswerte nach CIE127 falls nicht anders angegeben.

Photometry according to CIE127 unless otherwise indicated.

Wir empfehlen das Dokument mit der Einstellung "Seitengröße anpassen" zu Drucken

We recommend to print the document with option "Fit to Page"

Wir achten bei Entwicklung und Herstellung unserer Produkte auf einen möglichst geringen Einsatz von Ressourcen und auf niedrigen Energiebedarf im Betrieb.
Bitte prüfen Sie, ob es unbedingt erforderlich ist, das gesamte Dokument zu Drucken. So schonen Sie zusätzlich Ressourcen und unsere Umwelt.

We care for environment when producing and manufacturing our products. Also we care for a low power consumption and a low consumption of resources.
Please consider environmental responsibility before printing this document

Signal-Construct elektro-optische Anzeigen und Systeme GmbH
Brückenäckerweg 4
DE 75223 Niefern
Tel. +49 7233 9531-0
Fax +49 7233 9531-29
email info@signal-construct.de
web http://www.signal-construct.de