Power-LED-Einbaustrahler

MHKK156440S

Power-LED-Einbaustrahler mit 5 Power-LEDs.
Geeignet als Halogenlampen-Ersatz.

Built-in power LED spotlight

MHKK156440S

LED power lamp with 5 Power-LEDs. Suitable for the replacement of halogen lamps.

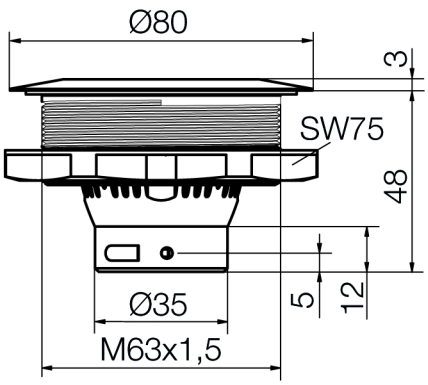

Spezifikation

Gehäuse und Einbaufassung: Aluminium schwarz eloxiert
Leiterplatte: bestückt mit 5 Power-LEDs
Anschluss: Schraubklemmen (für max. 2,0mm²)
Betriebsspannung: 16,8 - 48V DC
Gewicht: 140g

Einbaustrahler entspricht den Normen:
EN50155, EN50121, EN45545

Specification

Housing and built-in frame: aluminium black anodized
PC board: with 5 Power-LEDs
Connection: Single terminal block (for max. 2,0mm²)
Operating voltage: 16,8 - 48V DC
Weight: 140g

Built-in spotlight complies with the standards:
EN50155, EN50121, EN45545

Materialien / *Material*

Teil	Material	*Part*	*Material*
Einbaufassung	Aluminium eloxiert	*Built-in frame*	*Aluminium anodized*
Gehäuse	Aluminium eloxiert	*Housing*	*Aluminium anodized*
Optik / Linse	Plexiglas (PMMA)	*Optic / lense*	*Acrylic glass (PMMA)*
Isolierteil	PBT Polybutylenterephthalat	*Insulating part*	*PBT polybutylene terephthalate*
Mutter	Polyamid (PA6.6)	*Nut*	*PA6.6*
Betriebstemperatur	-30°C/+75°C	**Operation Temperature**	-30°C/+75°C
Lagertemperatur	-40°C/+100°C	**Storage Temperature**	-40°C/+100°C

Optionen / Options

- Einbaufassung in PC RAL9003
- *Built-in frame in PC RAL9003*

Signal-Construct elektro-optische Anzeigen und Systeme GmbH
Brückenäckerweg 4
DE 75223 Niefern
Tel. +49 7233 9531-0
Fax +49 7233 9531-29
email info@signal-construct.de
web http://www.signal-construct.de

Artikel/ Part		Artikel-Text					Part-Text			
Spannung Voltage	Farbe Color	Lichtstärke Luminous Intensity	Vollwinkel Viewing Angle	Lichtstrom Luminous Flux	Leuchtdichte luminous density	Beleuchtungsstärke Illumination Level	Strom Current	Leistung Power	Lebensdauer Life-Time(1)	Anzahl LED Number of LED
MHKK156440S		LED-Einbaustrahler REINWEISS 5000K 16,8-48V DC					Built-in LED spotlight PURE WHITE 5000K 16.8-48V			
28 V	reinweiß pure white	600.000 mcd/ @ 143,000 mA	50°	400 lm			143 mA	4.000 mW	50000 h	5

(1) Lebensdauer bei 25° C Umgebungstemperatur

LIT

Lebensdauer: Die Lebensdauer einer LED ist definiert als Abnahme der Helligkeit auf 50% des Ausgangswertes

The life time of an LED is defined as decrease of brightness by 50% of the initial value

Technische Änderungen vorbehalten. Datenblatt unterliegt nicht dem Änderungsdienst.

Specifications are subject to change without notice.

Die angegebenen technischen Daten sind typische Durchschnittswerte.

The technical data are typical figures.

Helligkeitswerte nach CIE127 falls nicht anders angegeben.

Photometry according to CIE127 unless otherwise indicated.

Wir empfehlen das Dokument mit der Einstellung "Seitengröße anpassen" zu Drucken

We recommend to print the document with option "Fit to Page"

Wir achten bei Entwicklung und Herstellung unserer Produkte auf einen möglichst geringen Einsatz von Ressourcen und auf niedrigen Energiebedarf im Betrieb.
Bitte prüfen Sie, ob es unbedingt erforderlich ist, das gesamte Dokument zu Drucken. So schonen Sie zusätzlich Ressourcen und unsere Umwelt.

We care for environment when producing and manufacturing our products. Also we care for a low power consumption and a low consumption of resources.
Please consider environmental responsibility before printing this document

Signal-Construct elektro-optische Anzeigen und Systeme GmbH
Brückenäckerweg 4
DE 75223 Niefern
Tel. +49 7233 9531-0
Fax +49 7233 9531-29
email info@signal-construct.de
web http://www.signal-construct.de