LED-Kompakt-Towerlampe in RYG mit Befestigungs-Flansch Gemeinsame Kathode

MKMW4039x4RYG

Rundum abstrahlende Kompakt-Towerlampe, mit den Leuchtfarben ROT/GELB/GRÜN. Biegsamer Metallschlauch mit Flansch für seitliche Schraubbefesteigung. Anschluss als Ausführung mit 4 Einzellitzen oder mit 4-poliger Sensorleitung. Gemeinsame Kathode (Minus).

LED Compact Tower Lamp in RYG with mounting flange Common cathode

MKMW4039x4RYG

All around radiating compact tower light in RED/YELLOW/GREEN. Flexible metal tube with mounting flange for lateral screw-fastening. Conection as version with 4 stranded wires or with 4-pole sensor cable. Common cathode (minus).

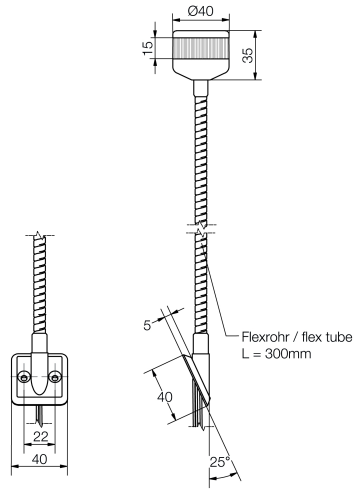

Spezifikation

Gesamtlänge: ca. 370 mm,
Leuchtring: Ø 40 x 15 mm
Gehäuse Leuchtenkopf: PC schwarz
Biegsamer Metallschlauch: ca. 300 mm, Stahl schwarz
Befestigungsflansch: Aluminium schwarz
Befestigung: 2 Senkschrauben DIN 7991 M4 bzw. DIN 7982 Ø4,2
Betriebsspannung: 24/28V DC
Anschluss: 4 x Litzen AWG22 UL1061, 0,34 mm², Länge 75 cm
Isolierungsenden mit Aderendhülse
Farbe der Isolierung: rot/grün/gelb/schwarz = Minus
Anschluss optional: 4-polige Sensorleitung mit Kabeldose und Schraubverriegelung M12 x 1, A-Codierung

Specification

Length: approx. 370 mm
Lightring: Ø 40 x 15 mm
Housing luminaire head: PC black
Flexible metal tube: approx. 300 mm steel black
Mounting flange: aluminium black
Mounting: 2 countersunk head screws DIN 7991 M4 or DIN 7982 Ø4,2
Operating voltage: 24/28V DC
Connection: 4 x stranded wire AWG22 UL1061, 0,34 mm², length 75 cm
Insulating endings with wire-end ferrule
Insulating color: red/green/yellow/schwarz = minus
Connection optional: 4-pole female sensor cable with screw locking M12 x 1, A coding

Materialien		***Material***	
Teil	**Material**	***Part***	***Material***
Leuchtenkopf	Acrylnitril-Butadien-Styrol (ABS)	*Luminaire head*	*Acrylonitrile-Butadiene-Styrene (ABS)*

Signal-Construct elektro-optische Anzeigen und Systeme GmbH
Brückenäckerweg 4
DE 75223 Niefern
Tel. +49 7233 9531-0
Fax +49 7233 9531-29
email info@signal-construct.de
web http://www.signal-construct.de

Materialien		*Material*	
Teil	**Material**	***Part***	***Material***
	Acrylnitril-Butadien-Styrol (ABS)		*Acrylonitrile-Butadiene-Styrene (ABS)*
Leuchtring	Polycarbonat (PC)	*Lightring*	*Polycarbonate*
Flexschlauch	Stahl lackiert	*Flex tube*	*Steel painted*
Befestigungsflansch	Aluminium pulverbeschichtet	*Mounting flange*	*aluminium powder-coated*
Betriebstemperatur	-30/+75°C (TA=25°C)	**Operation Temperature**	-30/+75°C (TA=25°C)
Lagertemperatur	-40/+100°C	**Storage Temperature**	-40/+100°C

Optionen	Options
● Gemeinsame Anode	● *Common anode*
● Andere Längen auf Anfrage	● *Other length on request*
● Andere Länge der Anschlußleitung möglich	● *Other length of cable available*
● Auch als Version mit Leuchtenfuß lieferbar	● *Also as version with lamp base available*

Artikel/ Part		Artikel-Text					Part-Text			
Spannung Voltage	Farbe Color	Lichtstärke Luminous Intensity	Vollwinkel Viewing Angle	Lichtstrom Luminous Flux	Leuchtdichte luminous density	Beleuchtungsstärke Illumination Level	Strom Current	Leistung Power	Lebensdauer Life-Time(1)	Anzahl LED Number of LED
MKMW403964RYG		Towerlampe mit Einzellitzen L=75cm 24/28V DC					Tower lamp with stranded wires L=75cm 24/28V DC			
24 V	rot red		360°	21,5 lm			58 mA	1.400 mW	50000 h	18
24 V	gelb yellow		360°	32,2 lm			48 mA	1.100 mW	50000 h	18
24 V	grün green		360°	44,1 lm			40 mA	1.000 mW	50000 h	18
MKMW403994RYG		Towerlampe mit Sensorleitung L=170cm 24/28V DC					Tower lamp with sensor cable L=170cm 24/28V DC			
24 V	rot red		360°	21,5 lm			58 mA	1.400 mW	50000 h	18
24 V	gelb yellow		360°	32,2 lm			48 mA	1.100 mW	50000 h	18
24 V	grün green		360°	44,1 lm			40 mA	1.000 mW	50000 h	18

(1) Lebensdauer bei 25° C Umgebungstemperatur

LIT

Lebensdauer: Die Lebensdauer einer LED ist definiert als Abnahme der Helligkeit auf 50% des Ausgangswertes

The life time of an LED is defined as decrease of brightness by 50% of the initial value

Technische Änderungen vorbehalten. Datenblatt unterliegt nicht dem Änderungsdienst.

Specifications are subject to change without notice.

Die angegebenen technischen Daten sind typische Durchschnittswerte.

The technical data are typical figures.

Helligkeitswerte nach CIE127 falls nicht anders angegeben.

Photometry according to CIE127 unless otherwise indicated.

Wir empfehlen das Dokument mit der Einstellung "Seitengröße anpassen" zu Drucken

We recommend to print the document with option "Fit to Page"

Wir achten bei Entwicklung und Herstellung unserer Produkte auf einen möglichst geringen Einsatz von Ressourcen und auf niedrigen Energiebedarf im Betrieb.
Bitte prüfen Sie, ob es unbedingt erforderlich ist, das gesamte Dokument zu Drucken. So schonen Sie zusätzlich Ressourcen und unsere Umwelt.

We care for environment when producing and manufacturing our products. Also we care for a low power consumption and a low consumption of resources.
Please consider environmental responsibility before printing this document

Signal-Construct elektro-optische Anzeigen und Systeme GmbH
Brückenäckerweg 4
DE 75223 Niefern
Tel. +49 7233 9531-0
Fax +49 7233 9531-29
email info@signal-construct.de
web http://www.signal-construct.de