LED-Signalleuchte Ø8mm Innenreflektor

SMBx08x1x

LED-Signalleuchte mit Innenreflektor für Frontplatteneinbau.
Lieferumfang: Leuchte mit Unterlegring und Befestigungsmutter

LED-Indicator Ø8mm recessed reflector

SMBx08x1x

LED-Indicator with recessed reflector for front panel installation.
Content of delivery: Indicator with washer and fastening nut

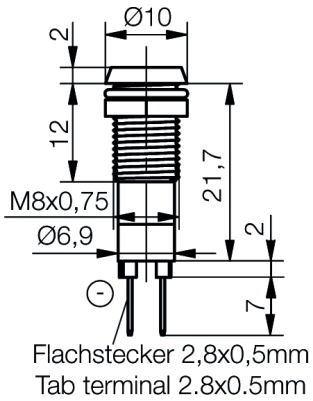

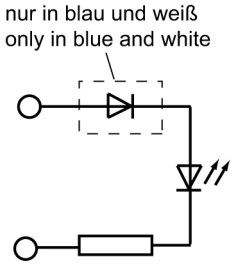

Spezifikation

Gehäuse: Metallgehäuse glanzverchromt mit Gewinde M8x0,75mm
Montageart: Schraubbefestigung
Anziehdrehmoment: 100 cN·m
Einbau-Öffnung: Ø8+0,2 mm
Schutzart nach DIN EN 60529: IP50
Anschluss: 2x Flachstecker 2,8 x 0,5 mm
Löttemperatur: 260°/5 Sek.
Betriebsspannung:
12/14V, 24/28V DC - rot, gelb, grün
12/14V, 24/28V DC(AC) - blau, weiß
Die Stromaufnahme/Helligkeit bei Wechselspannung ist gegenüber DC-Betrieb um ca. 50% reduziert.

Specification

Housing: Bright chrome-plated metal housing with screw-thread M8x0.75mm
Method of fitting: screw fastening
Tightening torque: 100 cN·m
Mounting-hole: Ø8+0.2 mm
Protection class acc. to DIN EN 60529: IP50
Connection: 2x tab terminal 2.8 x 0.5 mm
Soldering temperature: 260°/5 sec.
Operating voltage:
12/14V, 24/28V DC- red, yellow, green
12/14V, 24/28V DC(AC) - blue, white
The power consumption/brightness for alternating voltage is reduced by approx. 50% compared to the DC-operation.

Materialien		***Material***	
Teil	**Material**	***Part***	***Material***
Gehäuse	Messing Oberfläche glanzchrom	*Housing*	*Brass bright chrome-plated*
Isolierteil	Polycarbonat in Leuchtfarbe	*Insulating part*	*Polycarbonat in luminous color*

Signal-Construct elektro-optische Anzeigen und Systeme GmbH
Brückenäckerweg 4
DE 75223 Niefern
Tel. +49 7233 9531-0
Fax +49 7233 9531-29
email info@signal-construct.de
web http://www.signal-construct.de

Materialien		Material	
Teil	**Material**	***Part***	***Material***
Unterlegring	Federstahl, vernickelt	*Washer*	*Spring steel, nickel-plated*
Mutter	Messing vernickelt	*Nut*	*Brass nickel-plated*
Betriebstemperatur	-30°C/+75°C	**Operation Temperature**	-30°C/+75°C
Lagertemperatur	-40°C/+100°C	**Storage Temperature**	-40°C/+100°C

Optionen	Options
● Gehäuse schwarzchrom	● *Housing black chrome-plated*
● Gehäuse mattchrom	● *Housing satin chrome-plated*
● Abweichende Anschlussmöglichkeiten	● *Different connecting possibilities*
● Sonderspannungen bis 60V	● *Special voltages up to 60V*

Artikel/ Part		Artikel-Text				Part-Text		
Spannung Voltage	Farbe Color	Lichtstärke Luminous Intensity	Vollwinkel Viewing Angle	Lichtstrom Luminous Flux	Leuchtdichte luminous density	Strom Current	Leistung Power	Lebensdauer Life-Time
SMBD08012		LED-Signalleuchte EBØ8 rot 12/14V DC				LED Indicator EBØ8 red 12/14V DC		
12 V	red rot	38 mcd/ @ 20,000 mA	50°	lm	cd/m²	18 mA	220 mW	60000 h
SMBD08014		LED-Signalleuchte EBØ8 rot 24/28V DC				LED Indicator EBØ8 red 24/28V DC		
24 V	red rot	38 mcd/ @ 20,000 mA	50°	lm	cd/m²	17 mA	400 mW	60000 h
SMBD08112		LED-Signalleuchte EBØ8 gelb 12/14V DC				LED Indicator EBØ8 yellow 12/14V DC		
12 V	yellow gelb	58 mcd/ @ 20,000 mA	50°	lm	cd/m²	18 mA	220 mW	60000 h
SMBD08114		LED-Signalleuchte EBØ8 gelb 24/28V DC				LED Indicator EBØ8 yellow 24/28V DC		
24 V	yellow gelb	58 mcd/ @ 20,000 mA	50°	lm	cd/m²	17 mA	400 mW	60000 h
SMBD08212		LED-Signalleuchte EBØ8 grün 12/14V DC				LED Indicator EBØ8 green 12/14V DC		
12 V	green grün	38 mcd/ @ 20,000 mA	50°	lm	cd/m²	18 mA	220 mW	60000 h
SMBD08214		LED-Signalleuchte EBØ8 grün 24/28V DC				LED Indicator EBØ8 green 24/28V DC		
24 V	green grün	38 mcd/ @ 20,000 mA	50°	lm	cd/m²	17 mA	400 mW	60000 h
SMBD08412		LED-Signalleuchte EBØ8 blau 12/14V DC(AC)				LED Indicator EBØ8 blue 12/14V DC(AC)		
12 V	blue blau	1.400 mcd/ @ 20,000 mA	20°	lm	cd/m²	3,6 mA	45 mW	60000 h
SMBD08414		LED-Signalleuchte EBØ8 blau 24/28V DC(AC)				LED Indicator EBØ8 blue 24/28V DC(AC)		
24 V	blue blau	1.400 mcd/ @ 20,000 mA	20°	lm	cd/m²	3,6 mA	90 mW	60000 h
SMBD08612		LED-Signalleuchte EBØ8 weiß 12/14V DC(AC)				LED Indicator EBØ8 white 12/14V DC(AC)		
12 V	white weiß	2.320 mcd/ @ 20,000 mA	65°	lm	cd/m²	1,8 mA	25 mW	60000 h
SMBD08614		LED-Signalleuchte EBØ8 weiß 24/28V DC(AC)				LED Indicator EBØ8 white 24/28V DC(AC)		
24 V	white weiß	2.320 mcd/ @ 20,000 mA	65°	lm	cd/m²	1,8 mA	45 mW	60000 h
SMBU08612		LED-Signalleuchte EBØ8 weiß 12/14V DC(AC)				LED Indicator EBØ8 white 12/14V DC(AC)		
12 V	white weiß	2.320 mcd/ @ 20,000 mA	65°	lm	cd/m²	14 mA	170 mW	60000 h
SMBU08614		LED-Signalleuchte EBØ8 weiß 24/28V DC(AC)				LED Indicator EBØ8 white 24/28V DC(AC)		
24 V	white weiß	2.320 mcd/ @ 20,000 mA	65°	lm	cd/m²	15 mA	360 mW	60000 h

FPI

Lebensdauer: Die Lebensdauer einer LED ist definiert als Abnahme der Helligkeit auf 50% des Ausgangswertes

The life time of an LED is defined as decrease of brightness by 50% of the initial value

Signal-Construct elektro-optische Anzeigen und Systeme GmbH
Brückenäckerweg 4
DE 75223 Niefern
Tel. +49 7233 9531-0
Fax +49 7233 9531-29
email info@signal-construct.de
web http://www.signal-construct.de

Technische Änderungen vorbehalten. Datenblatt unterliegt nicht dem Änderungsdienst.

Specifications are subject to change without notice.

Die angegebenen technischen Daten sind typische Durchschnittswerte.

The technical data are typical figures.

Helligkeitswerte nach CIE127 falls nicht anders angegeben.

Photometry according to CIE127 unless otherwise indicated.

Wir empfehlen das Dokument mit der Einstellung "Seitengröße anpassen" zu Drucken

We recommend to print the document with option "Fit to Page"

Wir achten bei Entwicklung und Herstellung unserer Produkte auf einen möglichst geringen Einsatz von Ressourcen und auf niedrigen Energiebedarf im Betrieb.
Bitte prüfen Sie, ob es unbedingt erforderlich ist, das gesamte Dokument zu Drucken. So schonen Sie zusätzlich Ressourcen und unsere Umwelt.

We care for environment when producing and manufacturing our products. Also we care for a low power consumption and a low consumption of resources.
Please consider environmental responsibility before printing this document

Signal-Construct elektro-optische Anzeigen und Systeme GmbH
Brückenäckerweg 4
DE 75223 Niefern
Tel. +49 7233 9531-0
Fax +49 7233 9531-29
email info@signal-construct.de
https://www.signal-construct.de