LED-Meldeleuchte Ø30mm IP67 superflach

SMFP30Hx2x9

LED-Meldeleuchte mit mattierter Leucht-fläche für optimalen Ein/Aus-Kontrast.
Die unterschiedlichen Leuchtfarben sind visuell auf gleichen Helligkeitseindruck abgestimmt.
Der Masse-Anschluss ist bei dieser Serie mit einem Doppel-Kontakt zur Durchschleifung mehrerer Leuchten versehen.

LED Indicator Ø30mm IP67 super flat

SMFP30Hx2x9

LED-Indicator with matted illuminating area for optimum on/off contrast.
All different colours are visually aligned to the same impression of brightness.
The measure connection is at this series provided with a dual contact for mounting of several indicators.

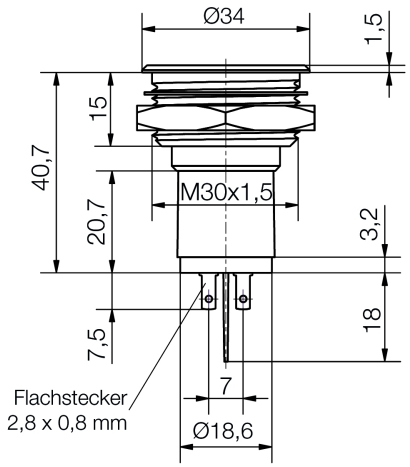

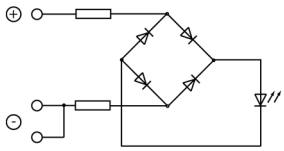

Spezifikation

Gehäuse: Aluminium natur eloxiert mit Gewinde M30x1,5mm
Montageart: Schraubbefestigung
Einbau-Öffnung: Ø30+0,5mm
Schutzart nach DIN EN 60529: IP67
Anschluss: 3x Flachstecker 2,8 x 0,8 mm
Impulsbetrieb: (10:1) 70V max.
Betriebsspannung: 24V oder 230V AC/DC mit Verpolschutz

Lieferumfang:
Leuchte mit Befestigungsmutter und Dichtscheibe. Bei Ausführung ab 70 V zusätzliche aufsteckbare Berührungsschutzhülse.

Specification

Housing: aluminium natural anodized with screw-thread M30x1.5mm
Method of fitting: screw fastening
Mounting-hole: Ø30+0.5mm
Protection class acc. to DIN EN 60529: IP67
Connection: 3x tab terminal 2.8 x 0.8 mm
Pulse mode: (10:1) 70V max.
Operating voltage: 24V or 230V AC/DC with reverse pole protection

Content of delivery:
Indicator with securing nut andsealing disk.
Versions up to 70V will be delivered with additional protection sleeve against accidental contact.

Signal-Construct elektro-optische Anzeigen und Systeme GmbH
Brückenäckerweg 4
DE 75223 Niefern
Tel. +49 7233 9531-0
Fax +49 7233 9531-29
email info@signal-construct.de
web http://www.signal-construct.de

Materialien		*Material*	
Teil	**Material**	***Part***	***Material***
Gehäuse	Aluminium natur eloxiert	*Housing*	*Aluminium natural anodized*
Isolierteil	Polycarbonat in Leuchtfarbe	*Insulating part*	*Polycarbonat in luminous color*
Blende	Polycarbonat (PC)	*Cover plate*	*Polycarbonate*
Dichtring / Dichtscheibe	NBR 70	*Seal ring / Sealing disk*	*NBR 70*
Mutter	Polyamid (PA6.6)	*Nut*	*Polyamide (PA6.6)*
Betriebstemperatur	-30/+75°C	**Operation Temperature**	-30/+75°C
Lagertemperatur	-40/+100°C	**Storage Temperature**	-40/+100°C

Optionen	Options
● Gehäuse Aluminium schwarz eloxiert	● *Housing aluminium black anodized*

Artikel/ Part		Artikel-Text				Part-Text		
Spannung Voltage	Farbe Color	Lichtstärke Luminous Intensity	Vollwinkel Viewing Angle	Lichtstrom Luminous Flux	Leuchtdichte luminous density	Strom Current	Leistung Power	Lebensdauer Life-Time
SMFP30H0249		LED-Signalleuchte EBØ30 rot 24V AC/DC				LED Indicator EBØ30 red 24V AC/DC		
24 V	red rot		160°	0,6 lm	cd/m²	10,3 mA	250 mW	60000 h
SMFP30H0249FU		LED-Signalleuchte EBØ30 rot 24V AC/DC				LED Indicator EBØ30 red 24V AC/DC		
24 V	red rot		160°	lm	cd/m²	10,3 mA	250 mW	60000 h
SMFP30H0289		LED-Signalleuchte EBØ30 rot 230V AC/DC				LED Indicator EBØ30 red 230V AC/DC		
230 V	red rot		160°	0,14 lm	cd/m²	2,4 mA	550 mW	60000 h
SMFP30H0289FU		LED-Signalleuchte EBØ30 rot 230V AC/DC				LED Indicator EBØ30 red 230V AC/DC		
230 V	red rot		160°	lm	cd/m²	2,4 mA	550 mW	60000 h
SMFP30H1249		LED-Signalleuchte EBØ30 gelb 24V AC/DC				LED Indicator EBØ30 yellow 24V AC/DC		
24 V	yellow gelb		160°	1,9 lm	cd/m²	10 mA	240 mW	60000 h
SMFP30H1249FU		LED-Signalleuchte EBØ30 gelb 24V AC/DC				LED Indicator EBØ30 yellow 24V AC/DC		
24 V	yellow gelb		160°	lm	cd/m²	10 mA	240 mW	60000 h
SMFP30H1289		LED-Signalleuchte EBØ30 gelb 230V AC/DC				LED Indicator EBØ30 yellow 230V AC/DC		
230 V	yellow gelb		160°	0,6 lm	cd/m²	2,4 mA	550 mW	60000 h
SMFP30H4249		LED-Signalleuchte EBØ30 blau 24V AC/DC				LED Indicator EBØ30 blue 24V AC/DC		
24 V	blue blau		160°	0,35 lm	cd/m²	13,3 mA	320 mW	60000 h
SMFP30H4289		LED-Signalleuchte EBØ30 blau 230V AC/DC				LED Indicator EBØ30 blue 230V AC/DC		
230 V	blue blau		160°	0,12 lm	cd/m²	4,3 mA	1000 mW	60000 h
SMFP30H6249		LED-Signalleuchte EBØ30 weiß K45 24V AC/DC				LED Indicator EBØ30 white K45 24V AC/DC		
24 V	white K45 weiß K45		160°	3 lm	cd/m²	17,8 mA	430 mW	60000 h
SMFP30H6289		LED-Signalleuchte EBØ30 weiß K45 230V AC/DC				LED Indicator EBØ30 white K45 230V AC/DC		
230 V	white K45 weiß K45		160°	0,65 lm	cd/m²	4,3 mA	1000 mW	60000 h

Artikel/ Part		Artikel-Text				Part-Text		
Spannung Voltage	Farbe Color	Lichtstärke Luminous Intensity	Vollwinkel Viewing Angle	Lichtstrom Luminous Flux	Leuchtdichte luminous density	Strom Current	Leistung Power	Lebensdauer Life-Time
SMFP30H7249		LED-Signalleuchte EBØ30 grün 24V AC/DC				LED Indicator EBØ30 green 24V AC/DC		
24 V	green grün		160°	1,3 lm	cd/m²	9,8 mA	240 mW	60000 h
SMFP30H7249FU		LED-Signalleuchte EBØ30 grün 24V AC/DC				LED Indicator EBØ30 green 24V AC/DC		
24 V	green grün		160°	lm	cd/m²	9,8 mA	240 mW	60000 h
SMFP30H7289		LED-Signalleuchte EBØ30 grün 230V AC/DC				LED Indicator EBØ30 green 230V AC/DC		
230 V	green grün		160°	0,35 lm	cd/m²	2,4 mA	550 mW	60000 h

FPI

Lebensdauer: Die Lebensdauer einer LED ist definiert als Abnahme der Helligkeit auf 50% des Ausgangswertes

The life time of an LED is defined as decrease of brightness by 50% of the initial value

Technische Änderungen vorbehalten. Datenblatt unterliegt nicht dem Änderungsdienst.

Specifications are subject to change without notice.

Die angegebenen technischen Daten sind typische Durchschnittswerte.

The technical data are typical figures.

Helligkeitswerte nach CIE127 falls nicht anders angegeben.

Photometry according to CIE127 unless otherwise indicated.

Wir empfehlen das Dokument mit der Einstellung "Seitengröße anpassen" zu Drucken

We recommend to print the document with option "Fit to Page"

Wir achten bei Entwicklung und Herstellung unserer Produkte auf einen möglichst geringen Einsatz von Ressourcen und auf niedrigen Energiebedarf im Betrieb.
Bitte prüfen Sie, ob es unbedingt erforderlich ist, das gesamte Dokument zu Drucken. So schonen Sie zusätzlich Ressourcen und unsere Umwelt.

We care for environment when producing and manufacturing our products. Also we care for a low power consumption and a low consumption of resources.
Please consider environmental responsibility before printing this document

Signal-Construct elektro-optische Anzeigen und Systeme GmbH
Brückenäckerweg 4
DE 75223 Niefern
Tel. +49 7233 9531-0
Fax +49 7233 9531-29
email info@signal-construct.de
web http://www.signal-construct.de