LED-Signalleuchte Ø8mm IP67 mit Glaskuppe

SMKH08xA

LED-Signalleuchte mit schwarzer Gehäusekappe und Glaskuppe. Frontseitig geschützt nach IP67 im eingebauten Zustand.

LED-Indicator Ø8mm IP67 with glass dome

SMKH08xA

LED-Indicator with black lens head and glass dome. Front side IP67 protected at build-in condition.

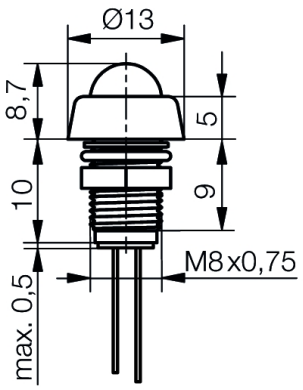

Spezifikation

Gehäuse: glanzchrom mit Gewinde M8x0,75mm
Gehäusekappe: schwarzchrom
Montageart: Schraubbefestigung
Anziehdrehmoment: 40 cN·m
Einbau-Öffnung: Ø8+0,2mm
Schutzart nach DIN EN 60529: IP67 (frontseitig)
Anschluss: 2x Pins
Löttemperatur: 260°/5 Sec.
Betriebsspannung: LED-Spannung DC

Lieferumfang: Leuchte mit Unterlegring, Dichtscheibe und Befestigungsmutter

Specification

Housing: Bright chrome-plated housing with screw-thread M8x0.75mm
Lens head: black chromium plated
Method of fitting: screw fastening
Tightening torque: 40 cN·m
Mounting-hole: Ø8+0.2mm
Protection class acc. to DIN EN 60529: IP67 (front side)
Connection: 2x pins
Soldering temperature: 260°/5 sec.
Operating voltage: LED voltage DC

Content of delivery: Indicator with washer, sealing disk and fastening nut

Materialien		***Material***	
Teil	**Material**	***Part***	***Material***
Gehäuse	Messing Oberfläche glanzchrom	*Housing*	*Brass bright chrome-plated*
Kappe	Messing Oberfläche schwarzchrom	*Cap*	*Brass, surface black chromium plated*
Glaskuppe	Glas	*Glass dome*	*Glass*
Isolierteil	Thermoplastisches Elastomer (TPE)	*Insulating part*	*Thermoplastic Elastomer (TPE)*

Signal-Construct elektro-optische Anzeigen und Systeme GmbH
Brückenäckerweg 4
DE 75223 Niefern
Tel. +49 7233 9531-0
Fax +49 7233 9531-29
email info@signal-construct.de
web http://www.signal-construct.de

Materialien		*Material*	
Teil	**Material**	***Part***	***Material***
Dichtring / Dichtscheibe	NBR 70	*Seal ring / Sealing disk*	*NBR 70*
Unterlegring	Federstahl, vernickelt	*Washer*	*Spring steel, nickel-plated*
Mutter	Messing vernickelt	*Nut*	*Brass nickel-plated*
Betriebstemperatur	-30°C/+75°C	**Operation Temperature**	-30°C/+75°C
Lagertemperatur	-40°C/+100°C	**Storage Temperature**	-40°C/+100°C

Optionen	Options
● Einbau anderer LED Typen gleicher Bauform auf Anfrage möglich	● *Mounting of other LED types in the same size on request*
● Auch mit Flachstecker 2,8x0,5mm und integriertem Vorwiderstand (optional)	● *Also with tab-terminals 2,8x0,5mm and integrated resistor (option)*

Artikel/ Part		Artikel-Text			Part-Text			
Spannung Voltage	Farbe Color	Lichtstärke Luminous Intensity	Vollwinkel Viewing Angle	Lichtstrom Luminous Flux	Strom Current	Max. Leistung Max. Power	Lebensdauer Life-Time	Anzahl LED Number of LED
SMKH080A		LED-Signalleuchte EBØ8 rot LED-Spannung DC			LED-Indicator Ø8 red LED voltage DC			
1,95 V	red rot	1.300 mcd/ @ 20,000 mA	30°		20 mA	75 mW	100000 h	1
SMKH081A		LED-Signalleuchte EBØ8 gelb LED-Spannung DC			LED-Indicator Ø8 yellow LED voltage DC			
2,0 V	yellow gelb	1.600 mcd/ @ 20,000 mA	30°		20 mA	75 mW	100000 h	1
SMKH084A		LED-Signalleuchte EBØ8 blau LED-Spannung DC			LED-Indicator Ø8 blue LED voltage DC			
3,3 V	blue blau	1.400 mcd/ @ 20,000 mA	20°		20 mA	120 mW	100000 h	1
SMKH086A		LED-Signalleuchte EBØ8 weiß LED-Spannung DC			LED-Indicator Ø8 white LED voltage DC			
3,2 V	white weiß	2.300 mcd/ @ 20,000 mA	65°		20 mA	105 mW	100000 h	1
SMKH087A		LED-Signalleuchte EBØ8 grün LED-Spannung DC			LED-Indicator Ø8 green LED voltage DC			
3,3 V	green grün	1.200 mcd/ @ 20,000 mA	30°		20 mA	103 mW	100000 h	1

PCB

LED-Daten für jeweils eine einzelen LED

LED-Data vallid for a single LED

Lebensdauer: Die Lebensdauer einer LED ist definiert als Abnahme der Helligkeit auf 50% des Ausgangswertes

The life time of an LED is defined as decrease of brightness by 50% of the initial value

Technische Änderungen vorbehalten. Datenblatt unterliegt nicht dem Änderungsdienst.

Specifications are subject to change without notice.

Die angegebenen technischen Daten sind typische Durchschnittswerte.

The technical data are typical figures.

Helligkeitswerte nach CIE127 falls nicht anders angegeben.

Photometry according to CIE127 unless otherwise indicated.

Wir empfehlen das Dokument mit der Einstellung "Seitengröße anpassen" zu Drucken

We recommend to print the document with option "Fit to Page"

Wir achten bei Entwicklung und Herstellung unserer Produkte auf einen möglichst geringen Einsatz von Ressourcen und auf niedrigen Energiebedarf im Betrieb.
Bitte prüfen Sie, ob es unbedingt erforderlich ist, das gesamte Dokument zu Drucken. So schonen Sie zusätzlich Ressourcen und unsere Umwelt.

We care for environment when producing and manufacturing our products. Also we care for a low power consumption and a low consumption of resources.
Please consider environmental responsibility before printing this document

Signal-Construct elektro-optische Anzeigen und Systeme GmbH
Brückenäckerweg 4
DE 75223 Niefern
Tel. +49 7233 9531-0
Fax +49 7233 9531-29
email info@signal-construct.de
https://www.signal-construct.de