LED-Signalleuchte Ø14mm IP67 Innenreflektor zweifarbig, gem. Kathode SWBE14x2x

LED-Signalleuchte als zweifarb Version mit Innenreflektor. Frontseitig geschützt nach IP67 im eingebauten Zustand. Mischfarbe gelb bei gleichzeitiger Ansteuerung von rot und grün möglich.

LED Indicator Ø14mm IP67 recessed reflector bicolor, com. cathode SWBE14x2x

LED indicator as bicolor type with recessed reflector. Front side IP67 protected at build-in condition. When both wires connected mixed color yellow is produced.

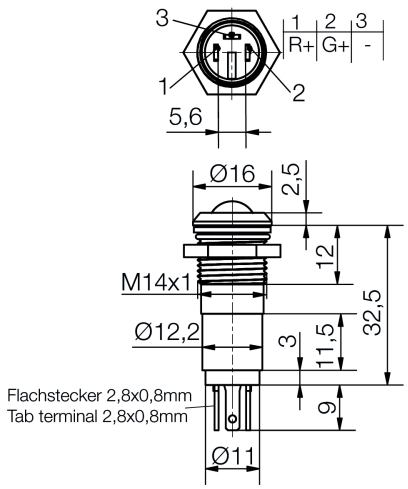

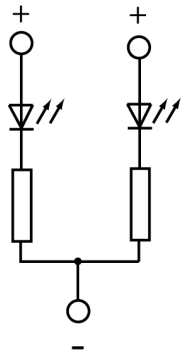

Spezifikation

Gehäuse: Metallgehäuse glanzverchromt mit Gewinde M14x1mm
Montageart: Schraubbefestigung
Anziehdrehmoment: 40 cN·m
Einbau-Öffnung: Ø14+0,2 mm
Schutzart nach DIN EN 60529: IP67 (frontseitig)
Anschluss: Flachstecker 2,8 x 0,8 mm, gem. Kathode
Löttemperatur: 250°/3 Sec.
Betriebsspannung: 12/14V oder 24/28V DC

Lieferumfang: Leuchte mit Unterlegring, Dichtscheibe und Befestigungsmutter

Specification

Housing: Bright chrome-plated metal housing with screw-thread M14x1mm
Method of fitting: screw fastening
Tightening torque: 40 cN·m
Mounting-hole: Ø14+0.2mm
Protection class acc. to DIN EN 60529: IP67 (front side)
Connection: Tab terminal 2.8 x 0.8 mm, com. cathode
Soldering temperature: 250°/3 Sec.
Operating voltage: 12/14V or 24/28V DC

Content of delivery: Indicator with washer, sealing disk and fastening nut

Materialien		***Material***	
Teil	**Material**	***Part***	***Material***
Gehäuse	Messing Oberfläche glanzchrom	*Housing*	*Brass bright chrome-plated*
Isolierteil	Polycarbonat (PC)	*Insulating part*	*Polycarbonate (PC)*
Dichtring / Dichtscheibe	NBR 70	*Seal ring / Sealing disk*	*NBR 70*
Unterlegring	Federstahl, vernickelt	*Washer*	*Spring steel, nickel-plated*
Mutter	Messing vernickelt	*Nut*	*Brass nickel-plated*

Signal-Construct elektro-optische Anzeigen und Systeme GmbH
Brückenäckerweg 4
DE 75223 Niefern
Tel. +49 7233 9531-0
Fax +49 7233 9531-29
email info@signal-construct.de
web http://www.signal-construct.de

Betriebstemperatur	-30°C/+75°C	**Operation Temperature**	-30°C/+75°C
Lagertemperatur	-40°C/+ 85° C	**Storage Temperature**	-40°C/+ 85° C

Optionen

- Gehäuse schwarzchrom

Options

- *Housing black chrome-plated*

Artikel/ Part		Artikel-Text				Part-Text		
Spannung Voltage	Farbe Color	Lichtstärke Luminous Intensity	Vollwinkel Viewing Angle	Lichtstrom Luminous Flux	Leuchtdichte luminous density	Strom Current	Leistung Power	Lebensdauer Life-Time
SWBE14222		Signalleuchte Ø14mm R/G 12V DC Mischfarbe gelb				Indicator Ø14mm R/G 12V DC mixed color yellow		
12 V	red rot	750 mcd/ @ 20,000 mA	50°	lm	cd/m²	18 mA	220 mW	50000 h
12 V	green grün	130 mcd/ @ 20,000 mA	50°	lm	cd/m²	18 mA	220 mW	50000 h
SWBE14224		Signalleuchte Ø14mm R/G 24V DC Mischfarbe gelb				Indicator Ø14mm R/G 24V DC mixed color yellow		
24 V	red rot	750 mcd/ @ 20,000 mA	50°	lm	cd/m²	17 mA	410 mW	50000 h
24 V	green grün	130 mcd/ @ 20,000 mA	50°	lm	cd/m²	17 mA	410 mW	50000 h

FPI

Lebensdauer: Die Lebensdauer einer LED ist definiert als Abnahme der Helligkeit auf 50% des Ausgangswertes

The life time of an LED is defined as decrease of brightness by 50% of the initial value

Technische Änderungen vorbehalten. Datenblatt unterliegt nicht dem Änderungsdienst.

Specifications are subject to change without notice.

Die angegebenen technischen Daten sind typische Durchschnittswerte.

The technical data are typical figures.

Helligkeitswerte nach CIE127 falls nicht anders angegeben.

Photometry according to CIE127 unless otherwise indicated.

Wir empfehlen das Dokument mit der Einstellung "Seitengröße anpassen" zu Drucken

We recommend to print the document with option "Fit to Page"

Wir achten bei Entwicklung und Herstellung unserer Produkte auf einen möglichst geringen Einsatz von Ressourcen und auf niedrigen Energiebedarf im Betrieb.
Bitte prüfen Sie, ob es unbedingt erforderlich ist, das gesamte Dokument zu Drucken. So schonen Sie zusätzlich Ressourcen und unsere Umwelt.

We care for environment when producing and manufacturing our products. Also we care for a low power consumption and a low consumption of resources.
Please consider environmental responsibility before printing this document

Signal-Construct elektro-optische Anzeigen und Systeme GmbH
Brückenäckerweg 4
DE 75223 Niefern
Tel. +49 7233 9531-0
Fax +49 7233 9531-29
email info@signal-construct.de
https://www.signal-construct.de