LED-Signalleuchte Ø6mm IP67 Innenreflektor, Plankopf-LED

SWEP06x60Lxxx

LED-Signalleuchte mit Innenreflektor und Plan-Kopf LED für Frontplatteneinbau.

LED-Indicator Ø6mm IP67 inside reflector, flat top LED

SWEP06x60Lxxx

LED-Indicator with inside reflector and flat top LED for front panel installation.

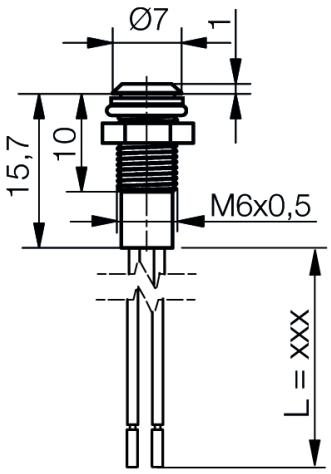

Spezifikation

Gehäuse: Metallgehäuse schwarzverchromt mit Gewinde M6x0,5mm
Montageart: Schraubbefestigung
Anziehdrehmoment: 40 cN·m
Einbau-Öffnung: Ø6+0,2mm
Schutzart nach DIN EN 60529: IP67
Anschluss: Litze UL-Style 1061 AWG24, 0,22mm², L=xxx cm
Isolierungsenden: ca. 9 mm angezogen
Farbe der Isolierung: rot (+) / schwarz (-)
Betriebsspannung: LED-Spannung DC

Lieferumfang: Leuchte mit Unterlegring, Dichtscheibe und Befestigungsmutter

Specification

Housing: Metal housing in black chromium plated with screw-thread M6x0.5mm
Method of fitting: screw fastening
Tightening torque: 40 cN·m
Mounting-hole: Ø6+0.2mm
Protection class acc. to DIN EN 60529: IP67
Connection: wire UL-Style 1061 AWG24, 0,22mm², L=xxx cm
Insulating endings: approx. 9 mm prestripped
Insulating color: red (+) / black (-)
Operating voltage: LED voltage DC

Content of delivery: Indicator with washer, sealing disk and fastening nut

Materialien		***Material***	
Teil	**Material**	***Part***	***Material***
Gehäuse	Messing Oberfläche schwarzchrom	*Housing*	*Brass, surface black chromium plated*
Dichtring / Dichtscheibe	NBR 70	*Seal ring / Sealing disk*	*NBR 70*
Unterlegring	Federstahl, vernickelt	*Washer*	*Spring steel, nickel-plated*
Mutter	Messing vernickelt	*Nut*	*Brass nickel-plated*
Betriebstemperatur	-30/+75°C	**Operation Temperature**	-30/+75°C
Lagertemperatur	-40/+100°C	**Storage Temperature**	-40/+100°C

Signal-Construct elektro-optische Anzeigen und Systeme GmbH
Brückenäckerweg 4
DE 75223 Niefern
Tel. +49 7233 9531-0
Fax +49 7233 9531-29
email info@signal-construct.de
web http://www.signal-construct.de

Optionen	Options
● Andere Länge der Anschlußleitung möglich	● *Other length of cable available*

Artikel/ Part		Artikel-Text			Part-Text			
Spannung Voltage	Farbe Color	Lichtstärke Luminous Intensity	Vollwinkel Viewing Angle	Lichtstrom Luminous Flux	Strom Current	Max. Leistung Max. Power	Lebensdauer Life-Time	Anzahl LED Number of LED
SWEP06060L020		Signalleuchte EBØ6 LED-Spannung DC L=20cm			LED-Indicator EBØ6 LED voltage DC L=20cm			
2,0 V	red rot	10 mcd/ @ 20,000 mA	100°		20 mA	105 mW	100000 h	1
SWEP06260L020		Signalleuchte EBØ6 LED-Spannung DC L=20cm			LED-Indicator EBØ6 LED voltage DC L=20cm			
2,0 V	green grün	12 mcd/ @ 20,000 mA	100°		20 mA	63 mW	100000 h	1

PCB

LED-Daten für jeweils eine einzelen LED

LED-Data vallid for a single LED

Lebensdauer: Die Lebensdauer einer LED ist definiert als Abnahme der Helligkeit auf 50% des Ausgangswertes

The life time of an LED is defined as decrease of brightness by 50% of the initial value

Technische Änderungen vorbehalten. Datenblatt unterliegt nicht dem Änderungsdienst.

Specifications are subject to change without notice.

Die angegebenen technischen Daten sind typische Durchschnittswerte.

The technical data are typical figures.

Helligkeitswerte nach CIE127 falls nicht anders angegeben.

Photometry according to CIE127 unless otherwise indicated.

Wir empfehlen das Dokument mit der Einstellung "Seitengröße anpassen" zu Drucken

We recommend to print the document with option "Fit to Page"

Wir achten bei Entwicklung und Herstellung unserer Produkte auf einen möglichst geringen Einsatz von Ressourcen und auf niedrigen Energiebedarf im Betrieb.
Bitte prüfen Sie, ob es unbedingt erforderlich ist, das gesamte Dokument zu Drucken. So schonen Sie zusätzlich Ressourcen und unsere Umwelt.

We care for environment when producing and manufacturing our products. Also we care for a low power consumption and a low consumption of resources.
Please consider environmental responsibility before printing this document

Signal-Construct elektro-optische Anzeigen und Systeme GmbH
Brückenäckerweg 4
DE 75223 Niefern
Tel. +49 7233 9531-0
Fax +49 7233 9531-29
email info@signal-construct.de
https://www.signal-construct.de